改訂回数	日付	記事	担当
1	12/09/20	仕様変更	津久井

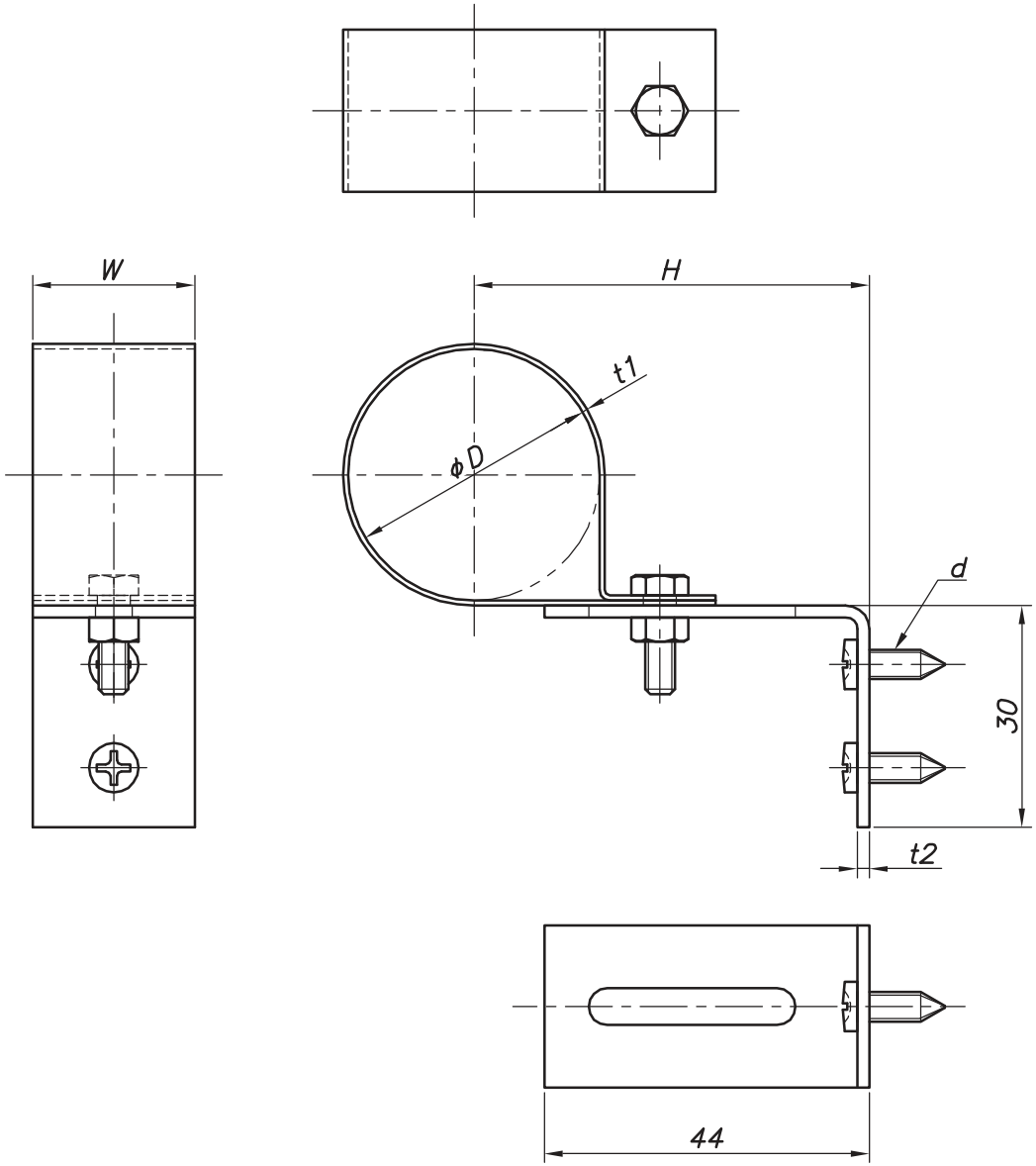

型番	呼び径	φD	t1	t2	W	H	d
SBNL15CU	CU13	15.88	0.8	1.6	22	27~52	φ4
SBNL15	GP15	21.7				30~55	
SBNL20	GP20	27.2				33~58	
SBNL25	GP25	34.0				36~61	

	Lサドル	鋼製		電気亜鉛メッキ
照合符号	名称	材料	数量	摘要

日付 11/04/01	縮尺 NONE		形式
承認	審査	担当	図名 SBNL Lサドル 標準図
部門：			図番 STD−143−128

株式会社昭和コーポレーション

1