改訂回数	日付	記事	担当
1	10/12/01	型番･表題欄変更, 寸法訂正	津久井
2	11/07/20	表題欄修正	津久井
3	12/09/20	図名変更	津久井
4	13/08/01	寸法表訂正	津久井
5	16/10/06	仕様変更	津久井

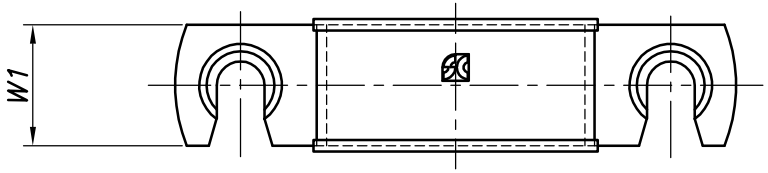

A−A矢視

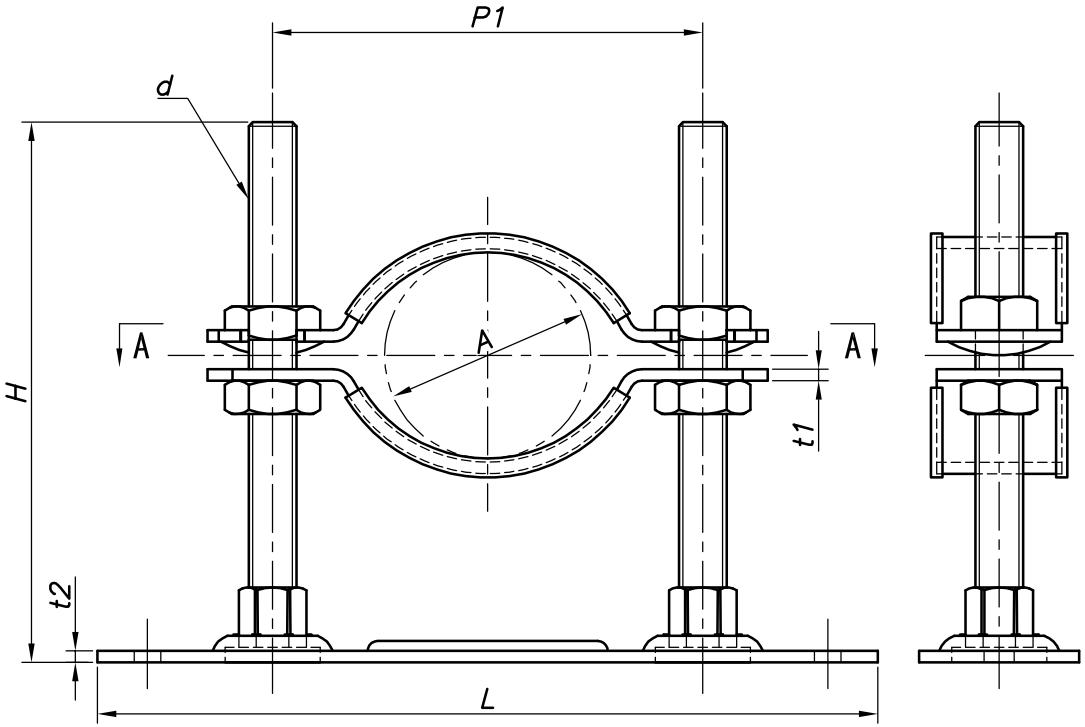

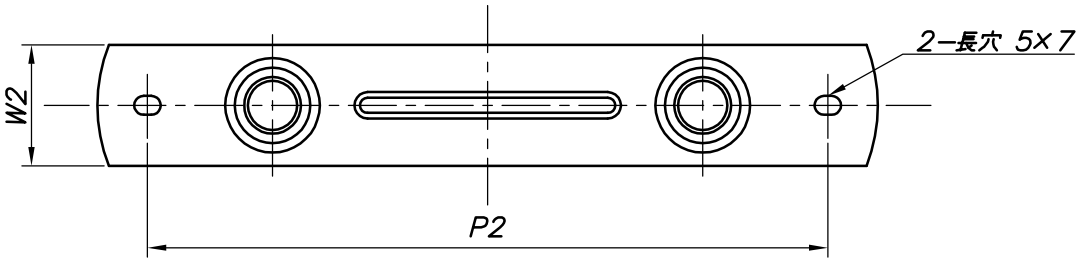

型番	適合管径 A	H	t1	t2	W1	W2	P1	P2	L	d
S−LBS−F10B3S	32~80	100	2.0	2.0	25	32	120	170	190	W3/8
S−LBS−F12B3S		120								
S−LBS−F15B3S		150								
S−LBS−A12B3S	32~50	120					85	135	155	
S−LBS−A15B3S		150								
S−LBS−B12B3S	65~80	120					120	170	190	
S−LBS−B15B3S		150								

照合符号	名称	材料	数量	摘要
	防振ゴム(3t)			
	レベルバンド	SUS 304		

日付 10/04/01	縮尺 NONE	形式 32A～80A
承認	審査	担当
図名 ステンレス製 LBS スーパーS防振レベルバンド 標準図		
部門:		図番 STD−145−112

株式会社昭和コーポレーション

5