改訂回数	日付	記事	担当
1	12/09/20	仕様変更	津久井
2	12/11/27	仕様変更, 表記変更	津久井
3	13/06/07	仕様変更	津久井

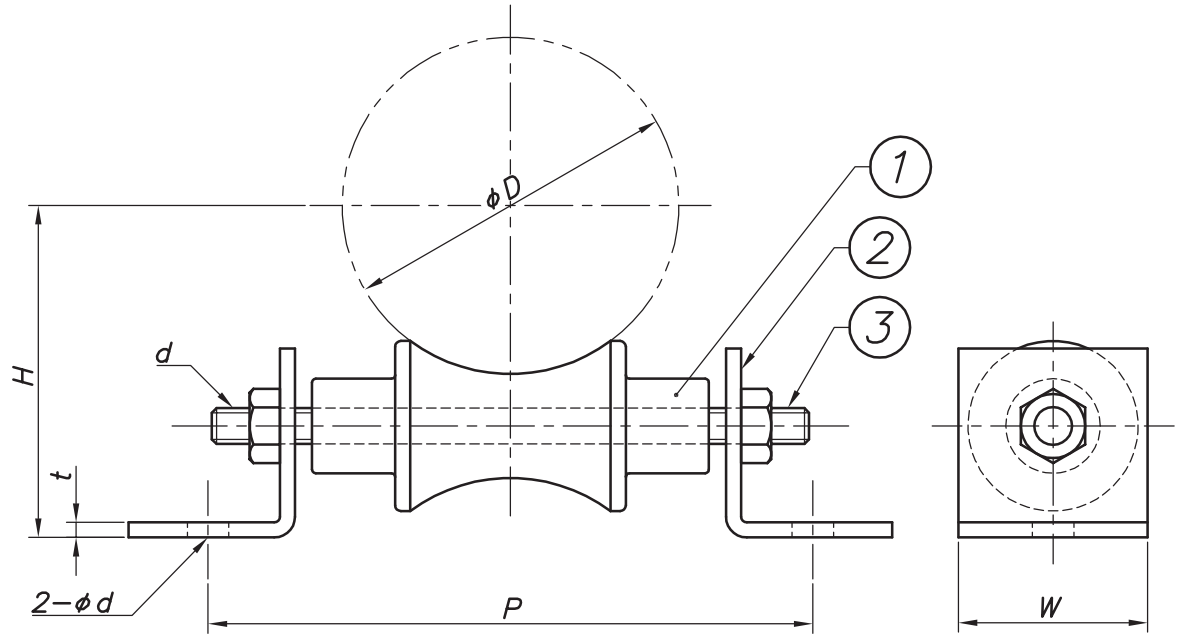

型番	呼び径 A	外径 φD	P	H	W	t	φd	d
S−RBNP20	20	27.2	110	46	32	3.0	9	M8
S−RBNP25	25	34.0	115	49				
S−RBNP32	32	42.7	120	52				
S−RBNP40	40	48.6	132	58	38		10	
S−RBNP50	50	60.5	137	64				
S−RBNP65	65	76.3	148	82	50	4.0	11	M10
S−RBNP80	80	89.1	160	87				
S−RBNP100	100	114.3	193	100		6.0		M12
S−RBNP125	125	139.8	220	133				
S−RBNP150	150	165.2	250	142				
S−RBNP200	200	216.3	311	177	65		14	M16
S−RBNP250	250	267.4	361	211	75			
S−RBNP300	300	318.5	455	244				
S−RBNP350	350	355.6	480	289				M20
S−RBNP400	400	406.4	521	323	90	9.0	18	
S−RBNP450	450	457.2	580	344				

※ローラーの玉は全て鋳物製です。

照合符号	名称	材料	数量	摘要
3	ローラー用ボルト	SUS 304		
2	置式ローラー用アングル	SUS 304		
1	ローラー玉	FC 200		

日付 11/07/20	縮尺 NONE		形式 20A～450A
承認	審査	担当	図名 ステンレス製 RBNP 置式ローラーバンド 標準図
部門:	株式会社昭和コーポレーション		図番 STD−152−104

3