改訂回数	日付	記事	担当
1	10/12/01	サイズ削除	津久井
2	12/09/20	サイズ削除	津久井
3	14/09/30	サイズ追加	津久井

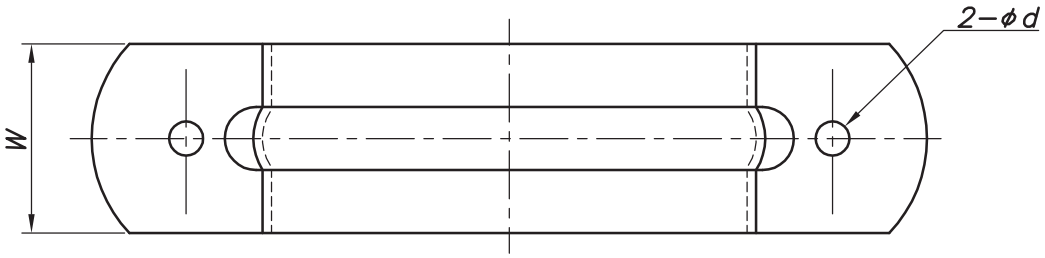

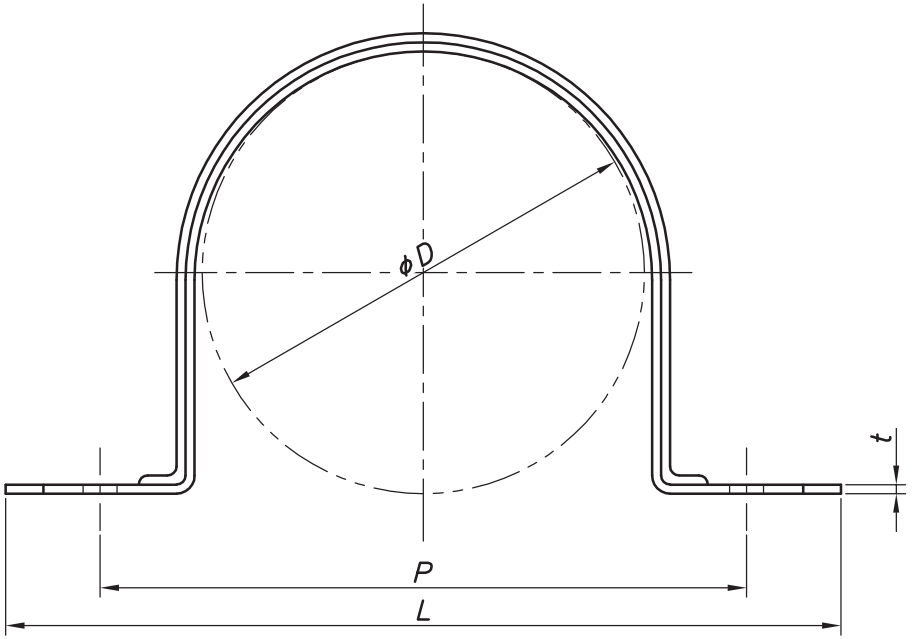

型番	呼び径 A	外径 φD	t	W	P	L	φd
SBN13	13	17.3	0.5	17	38	55	4.5
SBN16	16	21.7			42	58	
SBN20	20	27.2		19	47	62	
SBN25	25	34.0			54	70	
SBN32	32	42.7		21	69	86	
SBN40	40	48.6		22	75	92	
SBN50	50	60.5			87	103	
SBN65	65	76.3	1.8	24	118	142	
SBN80	80	89.1			130	154	
SBN100	100	114.3			158	182	

	サドルバンド	鋼製		溶融亜鉛メッキ鋼板
照合符号	名称	材料	数量	摘要

日付 10/04/01	縮尺 NONE		形式 13A〜100A
承認	審査	担当	図名 SBN サドルバンド(ビス穴) 標準図
部門: 株式会社昭和コーポレーション			図番 STD−143−101

3